MeteoPragma

IT UK FR DE ES PT GR SLO

8105 - MeteoPragma AC 8
8107 - MeteoPragma AC 12

Manuale completo disponibile su:
Complete manual available at:
Manuel complet disponible sur :
Das komplette Handbuch finden Sie unter:
Manual completo disponible en:
Manual completo disponível em:
Πλήρες εγχειρίδιο διαθέσιμο στο:
Celotni uporabniški priročnik je na voljo na:

www.claber.si

MT CVEK d.o.o.

SEDEŽ PODJETJA
MT Cvek d.o.o
Ilovka 9
4000 Kranj - Slovenija

TRGOVINA
Center IBI, vhod C5
Jelenčeva ulica 1
4000 Kranj - Slovenija

Tel. 04/ 251 14 20 - Fax. 04/ 251 14 23
trgovina@mtcvek.si
www.mtcvek.si **www.claber.si**

Servis:
od ponedeljka do petka od 8.00 do 15.00
KLEMEN CVEK - GSM: 031 547 340

Nastavitve ure: PRIMOŽ ČEBULJ
GSM: 041 357 878

Električar: GREGA MRGOLE
GSM: 041 649 460

Dokument je last podjetja MT Cvek d.o.o. Vsakršno nepooblaščeno spreminjanje, kopiranje, razmnoževanje ali distribuiranje tega dokumenta je prepovedano.

Za morebitne napake v tisku ne odgovarjamo, se pa zanje opravičujemo. Pridržujemo si pravico do nenapovedanih sprememb.

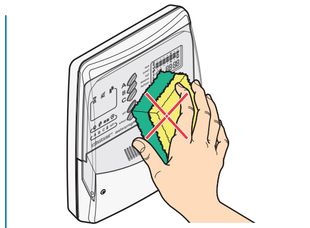

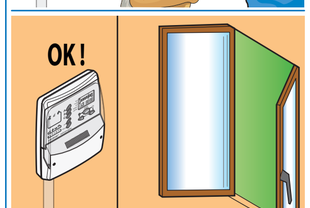

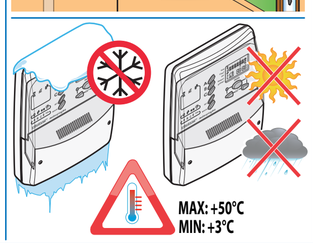

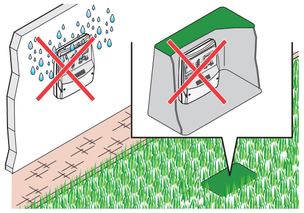

CONDIZIONI GARANZIA - CONDITIONS OF GUARANTEE - CONDITIONS DE GARANTIE - GARANTIEBEDINGUNGEN - CONDICIONES DE GARANTÍA - CONDIÇÕES DE GARANTIA - ΟΡΟΙ ΕΓΓΥΗΣΗΣ - GARANCIJSKI POGOJI

L'apparecchio è garantito per due anni dalla data di acquisto che sarà certificata dalla fattura, ricevuta o scontrino fiscale rilasciato all'atto di acquisto e che deve essere conservato. Claber garantisce che il prodotto è esente da difetti di materiale o di fabbricazione. Entro il periodo di due anni dalla data di consegna al consumatore, Claber provvederà senza addebito alla riparazione o alla sostituzione di parti del prodotto riconosciute difettose.
La garanzia decade in caso di:
- mancanza di uno dei giustificativi fiscali;
- uso o manutenzione diversi da quelli specificati;
- manipolazioni/manomissioni di personale non autorizzato;
- errori di installazione del prodotto;
- danni derivanti da agenti atmosferici o da contatto con agenti chimici;

Claber non accetta alcuna responsabilità per prodotti non dalla stessa fabbricati, anche se usati in combinazione con i propri.
La merce viaggia interamente a carico e a rischio e pericolo del proprietario. L'assistenza è data dai Centri Assistenza autorizzati Claber.

This device is guaranteed for two years from the date of purchase as indicated by the invoice, bill or till receipt issued at the time of the transaction, which must be kept. Claber guarantees that the product is free of material or manufacturing defects.
Within two years from the date of delivery to the consumer, Claber shall repair or replace any parts of this product found to be defective.
The warranty is void in the event of:
- Lack of proof of purchase (invoice, receipt or cash register receipt);
- Use or maintenance different from what is specified;
- Disassembly or tampering by unauthorised personnel;
- Faulty installation of the product;
- Damages from atmospheric agents or contact with chemical agents;

Claber accepts no liability for products that it has not manufactured, even if used in combination with its own products.
The costs and the risks associated with shipment are met entirely by the owner. Assistance is provided by Claber authorized service centres.

L'appareil est garanti pendant deux ans à compter de la date d'achat qui sera certifiée par la facture, le reçu ou le ticket de caisse délivré au moment de l'achat et soigneusement conservé. Claber garantit que le produit ne présente aucun défaut de matériau ou de fabrication.
Claber se charge de réparer ou de remplacer gratuitement les pièces reconnues comme défectueuses sur des appareils utilisés pour une période de deux ans à compter de la livraison au client.
La garantie s'annule en cas de :
- absences d'un seul des justificatifs fiscaux ;
- utilisation ou entretien différents de ceux spécifiés ;
- manipulations/modifications effectuées par un personnel non autorisé ;
- erreurs d'installation du produit ;
- dommages dérivant des agents atmosphériques ou de contact avec des agents chimiques ;

Claber ne reconnaît aucune responsabilité pour les appareils d'une autre marque, même s'ils sont utilisés en combinaison avec les siens.
La marchandise est transportée aux frais et risques du propriétaire. L'assistance est fournie par les Centres d'Assistance autorisés Claber.

Das Gerät ist für zwei Jahre ab dem Kaufdatum garantiert. Dieses muss durch eine beim Kauf ausgestellte und aufbewahrte Rechnung, Quittung oder einen Kassenzettel nachweisbar sein. Claber garantiert, dass dieses Gerät weder Material- noch Fabrikationsfehler aufweist.
Innerhalb von zwei Jahren ab der Aushändigung an den Kunden übernimmt Claber kostenlos die Reparatur oder den Austausch von nachweislich defekten Bauteilen.
In folgenden Fällen erlischt der Garantieanspruch:
- bei Fehlen einer der Kaufbelege;
- wenn der Gebrauch oder die Wartung nicht gemäß den Vorschri ften vorgenommen werden;
- bei Änderungen oder Eingriffen durch nicht autorisiertes Personal;
- bei einer fehlerhaften Installation des Produktes;
- bei witterungsbedingten Schäden oder bei Schäden durch den Kontakt mit Chemikalien.

Claber haftet nicht für Fremdprodukte, selbst wenn diese in Kombination mit den eigenen Produkten verwendet werden.
Die Ware ist ausschließlich zu Lasten und auf Gefahr des Eigentüm ers unterwegs. Kundendienstleistungen werden von den autorisier ten Claber Werkstätten erbracht.

El aparato tiene una garantía de dos años a partir de la fecha de compra, certificada mediante la factura, el recibo o el tique emitidos en el momento de la compra, que deben conservarse. Claber garantiza que el producto no presenta defectos de materiales ni de fabricación.
Durante dos años desde la fecha de entrega al cliente, Claber reparará o sustituirá sin cargo las piezas del producto reconocidas como defectuosas.
La garantía queda anulada en caso de:
- falta de uno de los justificantes fiscales;
- uso o mantenimiento distintos de los especificados;
- manipulaciones/alteraciones por parte de personal no autorizado;
- errores de instalación del producto;
- daños ocasionados por agentes atmosféricos o por el contacto con agentes químicos;

Claber declina toda responsabilidad por productos de fabricación ajena, aunque se utilicen junto con los suyos.
La mercancía viaja completamente por cuenta y riesgo del propieta rio. La asistencia se facilita a través de los Centros de Asistencia autorizados de Claber.

O aparelho é garantido por dois anos a partir da data de compra que será certificada pela fatura, recibo ou talão fiscal emitido no ato da compra e que deve ser conservado. Claber garante que o produto está isento de defeitos de material ou de fabrico.
Dentro do período de dois anos a partir da data de entrega ao consumidor, Claber procederá à reparação ou à substituição gratuitamente dos componentes do produto que forem reconheci dos defeituosos.
A garantia é anulada no caso de:
- falta de um dos comprovativos fiscais;
- uso ou manutenção diferentes dos especificados;
- manipulações ou adulterações por pessoal não autorizado;
- erros de instalação do produto;
- danos causados por agentes atmosféricos ou por contacto com agentes químicos;

Claber não assume nenhuma responsabilidade por produtos que não foram fabricados pela mesma, mesmo se forem usados em combinação com os próprios.
A mercadoria viaja inteiramente por conta, risco e perigo do proprietário. A assistência é dada pelos Centros de Assistência autorizados Claber.

Η συσκευή καλύπτεται από εγγύηση δύο ετών από την ημερομηνία αγοράς, η οποία πιστοποιείται από το τιμολόγιο ή την είσπραμη απόδειξη που εκδίδεται κατά την αγορά και πρέπει να φυλαχθεί. Η Claber εγγυάται ότι το προϊόν δεν παρουσιάζει ελαττώματα υλικού ή κατασκευής.
Εντός περιόδου δύο ετών από την ημερομηνία παράδοσης στον καταναλωτή, η Claber θα φροντίσει χωρίς χρέωση την επισκευή ή την αντικατάσταση μερών του προϊόντος που αναγνωρίζονται ως ελαττωματικά.
Η εγγύηση ακυρώνεται στις ακόλουθες περιπτώσεις:
- απουσία ενός από τα φορολογικά δικαιολογητικά,
- χρήση ή συντήρηση διαφορετικές από αυτές που προαδιορίζονται,
- επειμβάσεις/αλλοιώσεις από μη εξουσιοδοτημένο προσωπικό,
- λάθη κατά την εγκατάσταση του προϊόντος,
- βλάβες που προκαλούνται από ατμοσφαιρικούς παράγοντες ή από επαφή με χημικούς παράγοντες,

Η Claber δεν αναλαμβάνει καμία ευθύνη για προϊόντα που δεν κατασκευάζονται από την ίδια, ακόμη και αν χρησιμοποιούνται σε συνδυασμό με τα δικά της.
Για τη μεταφορά του εμπορεύματος, μόνος υπεύθυνος είναι ο ιδιοκτήτης. Η υποστήριξη δίδεται από τα εξουσιοδοτημένα Κέντρα Υποστήριξης Claber.

Za napravo je zagotovljenih 24 mesecev garancije, ki pričnejo teči od dneva nakupa, ki je naveden na računu ali potrdilu o nakupu. V tem času bo Claber brezplačno zamenjal ali popravil napake na napravi, v kolikor je naprava delovala v normalnih delovnih pogojih.
Garancija se v primeru nepravilne uporabe ali nepooblaščenih posegov na napravi oziroma brez dokazila o nakupu razveljavi. Claber zagotavlja, da je ta izdelek proizveden brez napak v materialu in proizvodnji. Garancija preneha veljati v naslednjih primerih:
- če dokazilo o nakupu (račun, potrdilo o nakupu) ne obstaja;
- če je bila naprava uporabljena ali servisirana drugače, kot je navedeno v tem uporabniškem priročniku;
- če vzdrževalna deli in popravila (z izjemo postopkov, navedenih v tem priročniku) niso bila izvedena s strani pooblaščenega osebja;
- če je bil izdelek nepravilno nameščen ali uporabljen;
- če je nastala škoda na izdelku zaradi atmosferskih dejavnikov (npr. izdelek je bil izpostavljen temperaturam pod 3°C);
- če je nastala škoda na izdelku zaradi kemičnih substanc (npr. klor, gnojila, vodni kamen itd.);

Claber ne prevzema nobene odgovornosti za izdelke, ki niso iz njihove proizvodnje, četudi so se uporabljali v kombinaciji s Claber izdelki. V zgoraj navedenih primerih zlorab postane garancija nična in je je nemogoče uveljavljati.
Pri dostavi blaga kupcu, le ta prevzema vse tveganje morebitnih poškodb naprave. Za poprodajne storitve se obrnite na pooblaščene prodajalce Claber blaga v vaši državi.

RACCOMANDAZIONI - WARNING - RECOMMANDATIONS - EMPFEHLUNGEN - RECOMENDACIONES - CONSELHOS - ΣΥΣΤΑΣΕΙΣ - PRIPOROČILA

L'impianto elettrico deve essere eseguito da personale qualificato, in conformità alle disposizioni di legge e norme in vigore. Durante le operazioni di installazione o manutenzione dell'apparecchio, interrompere l'alimentazione elettrica staccando il trasformatore esterno dalla presa di corrente.
Il Costruttore non si ritiene responsabile qualora non venga rispettato quanto sopra descritto.
Le elettrovalvole sono alimentate a 24 VAC con classifica di bassa tensione SELV.
Anche per collegamenti elettrici delle elettrovalvole, bisogna realizzare un impianto fisso conforme alle norme e leggi vigenti.
Il grado di protezione dell'apparecchio è IP 20.
Per sicurezza, controllare il regolare funzionamento quando si mette il programmatore in esercizio per la prima volta.

The electrical system must be set up by qualified personnel in compliance with current legal regulations and standards. When performing device installation or maintenance operations, cut-off the electrical power supply by disconnecting the external transformer from the power socket.
The Manufacturer shall not be held responsible if the information provided above is not observed.
The solenoid valves are powered with 24 VAC and are classified as SELV low voltage.
A fixed system that complies with current standards and laws must also be created for the electrical solenoid valve connections.
The device degree of protection is IP 20.
It is good policy - when the water timer is put into operation for the first time - to make certain that the programmes run correctly.

L'installation électrique doit être effectuée par un personnel qualifié conformément aux dispositions de loi et aux normes en vigueur. Lors des opérations d'installation ou d'entretien de l'appareil, interrompre l'alimentation électrique en débranchant le transformateur externe de la prise de courant.
Le Constructeur n'est pas retenu responsable si ce qui est décrit ci-dessus n'est pas respecté.
Les électrovannes sont alimentées à 24 VAC avec classement de basse tension SELV. Pour les branchements électriques des électrovannes, il faut également réaliser une installation fixe conforme aux normes et aux lois en vigueur.
Le degré de protection de l'appareil est IP 20.
Par mesure de sécurité, contrôlez le fonctionnement régulier du programmateur lors de sa première mise en service.

Die elektrische Anlage muss von Fachpersonal entsprechend den geltenden Vorschriften und Bestimmungen bereitgestellt werden. Unterbrechen Sie die Stromversorgung, bevor Sie Installations- oder Wartungstätigkeiten am Gerät durchführen. Ziehen Sie dazu den externen Transformator aus der Steckdose.
Der Hersteller übernimmt bei Nichtbeachtung der obigen Punkte keinerlei Haftung.
Die Magnetventile werden mit 24 VAC mit Schutzklasse im SELV-Bereich (Schutzkleinspannung) versorgt.
Für die elektrischen Anschlüsse der Magnetventile muss ebenfalls eine stationäre Anlage entsprechend den geltenden Vorschriften und Bestimmungen bereitgestellt werden.
Die Schutzart des Geräts beträgt IP 20.
Kontrollieren Sie zur Sicherheit bei der ersten Inbetriebnah me des Programmiergeräts, ob dieses korrekt funktioniert.

La instalación eléctrica debe ser realizada por personal cualificado, con arreglo a las disposiciones legales y normas vigentes. Durante las operaciones de instalación o mantenimiento del aparato, corte la alimentación eléctrica desconectando el transformador externo de la toma de corriente.
El fabricante declina toda responsabilidad si se incumplen las instrucciones anteriores.
Las electroválvulas están alimentadas a 24 VAC con clasifica ción de baja tensión SELV.
Para las conexiones eléctricas de las electroválvulas también hay que realizar una instalación fija conforme a las normas y leyes vigentes. El grado de protección del aparato es IP 20.
Por seguridad, cuando ponga en marcha el programador por primera vez, compruebe que funcione correctamente.

A instalação elétrica deve ser feita por pessoal qualificado, em conformidade com as disposições legais e as normas em vigor. Durante as operações de instalação ou manutenção do aparelho, corte a alimentação elétrica desligando o transformador externo da tomada de corrente.
O Fabricante não se responsabiliza caso não sejam respeitadas as instruções acima.
As eletroválvulas são alimentadas a 24 VAC com classificação de baixa tensão SELV.
Também para as ligações elétricas das eletroválvulas, é preciso realizar um circuito fixo conforme as normas e leis em vigor.
O grau de proteção do aparelho é IP 20.
Por segurança, certifique-se do funcionamento regular quando puser o programador a funcionar pela primeira vez.

Η ηλεκτρική εγκατάσταση πρέπει να εκτελεστεί από διαπιστευμένο προσωπικό, σύμφωνα με τις διατάξεις του νόμου και τους κανονισμούς που είναι σε ισχύ. Κατά τη διάρκεια των εργασιών εγκατάστασης ή συντήρησης της συσκευής, διακόψτε την ηλεκτρική τροφοδοσία βγάζοντας τον εξωτερικό μετασχηματιστή από την πρίζα του ρεύματος.
Ο Κατασκευαστής δεν ευθύνεται σε περίπτωση που δεν τηρηθούν όσα περιγράφονται παραπάνω.
Οι ηλεκτροβαλβίδες τροφοδοτούνται με 24 VAC με ταξινόμηση χαμηλής τάσης SELV.
Ακόμη και για ηλεκτρικές συνδέσεις των ηλεκτροβαλβίδων, χρειάζεται να πραγματοποιήσετε μία σταθερή εγκατάσταση σύμφωνα με τους ισχύοντες κανονισμούς και νόμους.
Ο βαθμός προστασίας της συσκευής είναι IP 20.
Για λόγους ασφαλείας, ελέγχετε την ομαλή λειτουργία, όταν χρησιμοποιείτε τον προγραμματιστή για πρώτη φορά.

Električne povezave mora ustvariti strokovno usposobljena oseba, v skladu z veljavnimi zakonskimi predpisi in standardi. Pri montaži naprave ali postopkih vzdrževanja prekinite električno napajanje tako, da odklopite zunanji transformator iz vtičnice.
Proizvajalec ne odgovarja, če zgoraj navedeni podatki niso bili upoštevani.
Elektromagnetni ventili se napajajo preko 24 VAC in so razvrščeni v kategorijo nizko napetostnih naprav. Tudi za električne povezave elektromagnetnih ventilov veljajo enaka pravila, kjer morajo biti vse povezave v skladu z veljavnimi standardi in zakoni.
Stopnja zaščite te naprave je IP20.
Pametno je - ko krmilna ura obratuje prvič -, da se prepričate, da vsi programi delujejo pravilno.

Claber S.P.A. Via Pontebbana, 22
33080 - Fiume Veneto - Pordenone - Italy

Assumendone la piena responsabilità dichiariamo che il prodotto
Assuming full responsibility, we declare that the product
Atteste sous sa pleine responsabilité que le produit
Unter voller Haftungsübernahme bestätigen wir, dass das Produkt
Declaramos bajo nuestra responsabilidad que el producto
Assumindo a total responsabilidade, declaramos que o produto
Αναλαμβάνοντας την πλήρη ευθύνη δηλώνουμε ότι το προϊόν
Pod polno pravno odgovornostjo zagotavljamo, da je ta proizvod

8105-8107 MeteoPragma

è conforme alle dir. europee 2004/108/CE con riferimento alle norme tec.:
complies with European directives 2004/108/EC with reference to technical standards:
est conforme aux dir. européennes 2004/108/CE avec référence aux normes tech. :
mit der europäischen Richtlinie 2004/108/EG unter Bezugnahme auf die folgenden technischen Normen konform ist:
es conforme a la Dir. europea 2004/108/CE en relación con las normas téc.:
está em conformidade com as dir. europeias 2004/108/CE com referência às normas téc.:
είναι συμβατό με τις ευρωπαϊκές οδηγίες 2004/108/ΕΚ με αναφορά στα τεχνικά πρότυπα:
v skladu z Evropsko direktivo 2004/108/CE in upoštteva naslednje tehnične standarde:

CEI EN 61000-6-1 :2007;
CEI EN 61000-6-3 :2007.

Fiume Veneto, 31/10/2012

Avv. Oliviano Spadotto

DESCRIZIONE - DESCRIPTION - BESCHREIBUNG - DESCRIPCIÓN - DESCRIÇÃO - ΠΕΡΙΓΡΑΦΗ - OPIS

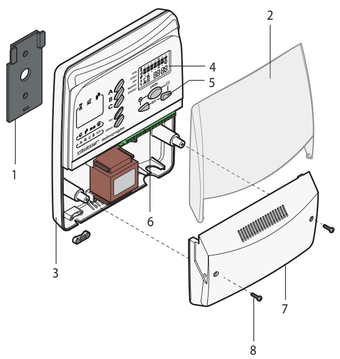

1 Staffa di supporto - Support bracket
Bride de support - Abstützbügel
Pletina de soporte - Suporte de fixação
Βάση υποστήριξης - Stenski nosilec
2 Coperchio trasparente di protezione
Transparent protective cover
Couvercle transparent de protection
Durchsichtige Schutzdeckel
Tapa transparente de protección
Tampa transparente de proteção
Διαφανές καπάκι προστασίας
Prozorni zaščitni pokrovček
3 Scocca - Housing - Coque - Gehäuse
Cuerpo - Caixa - Σκελετός - Ohišje
4 Display a cristalli liquidi - Liquid Crystal Display
Afficheur à cristaux liqu. - Flüssigkristalldisplay
Pantalla de cristal líqu. - Mostrador de cristais líquidos
Οθόνη υγρών κρυστάλλων - LCD zaslon
5 Tastiera - Keypad - Clavier - Tastatur
Teclado - Χειριστήριο - Tipkovnica
6 Morsettiera di connessione - Connection terminal board
Bornier de connexion - Anschlussklemmenblock
Regleta de bornes - Bloco de terminais de ligação
Πλακέτα ακροδεκτών σύνδεσης - Priključitvena plošča
7 Coperchio prot. cavi - Cable protection cover
Couvercle de prot. des câbles - Schutzdeckel für Kabel
Tapa prot. cables - Zaščitni pokrov za kable
Καπάκι προστ. καλωδίων - Berschermingsklep kabels
8 Viti autofilettanti 2,9x13 - Self-tapping screws 2,9x13
Vis autotaraudeuses 2,9x13 - Blechschrauben 2,9x13
Tornillos autorroscantes 2,9x13
Parafusos perfurantes 2,9x13
Βίδες αυτοκοχλιοτόμησης 2,9x13
Samorezni vijaki 2,9x13

In caso di mancanza di tensione l'ora rimane in memoria 48 h. Non necessita di batteria.
If there is a power failure, the clock will be stored for 48 h. Batteries are not required.
En cas de coupure de courant, l'heure reste mémorisée pendant 48 h. Les piles ne sont pas nécessaires.
Bei fehlender Stromversorgung bleibt die Uhrzeit 48 h lang gespeichert. Batterien werden nicht benötigt.
Si se corta la corriente, la hora permanece memorizada 48 h. No requiere pila.
No caso de falta de tensão de rede, a hora permanece na memória por 48 h. Não precisa de pilha.
Σε περίπτωση απουσίας τάσης η ώρα παραμένει στη μνήμη 48 ώρες. Δεν χρειάζεται μπαταρία.
V primeru, da pride do izpada električne energije, bodo nastavitve ure ostale shranjene v spominu še 48 ur. Baterije niso potrebne.

Disponibile nelle versioni a 8 e12 vavole, la centralina consente l'impostazione di 3 programmi giornalieri - A,B e C - e di gestire un sensore esterno come ad esempio un Rain Sensor. Con la visualizzazione dell'ora, se ci sono valvole programmate, ai giorni della settimana si sostituiscono i numeri delle valvole con il cursore presente su quelle attive. METEOPRAGMA inoltre controlla anche eventuali corto circuiti verificatesi: la comparsa del simbolo indica che una linea è guasta (Il numero corrispondente lampeggia).
The timer is available in 8, 12 valve versions and allows 3 daily programs to be set - A, B, C - and one external sensor, such as the Rain Sensor, to be managed. If there are programmed valves, when the hour is displayed the days of the week are replaced by the number of the valves, with the cursor on the active valve. METEOPRAGMA also controls any short circuits which may occur: if the s y m b o l appears, this indicates that a line is faulty (the corresponding number flashes).
Disponibles dans les versions à 8, 12 vannes, le programmateur permet de régler 3 programmes quotidiens - A,B et C - et de gérer un pluviomètre externe, comme par exemple un Rain Sensor. Avec l'affichage de l'heure, si des vannes sont programmées, les jours de la semaine sont remplacés par le numéro des vannes avec le curseur présent sur celles qui sont activées. METEOPRAGMA contrôle aussi les éventuels courts-circuits : l'apparition du symbole indique qu'une ligne est défectueuse (le numéro relatif clignote).
Erhältlich in den Ausführungen mit 8, 12 Ventilen; das Funk-Modul gestattet die Einstellung von 3 Tagesprogrammen - A, B und C - sowie die Steuerung eines externen Sensors, wie zum Beispiel eines Regensensors Rain Sensor. Wenn die aktuelle Uhrzeit angezeigt wird und mindestens ein Ventil programmiert ist, werden anstelle der Wochentage die Nummern der Ventile angezeigt; der Cursor steht über jenen, die gerade aktiv sind. METEOPRAGMA kontrolliert außerdem auch eventuell aufgetretene Kurzschlüsse: das Erscheinen des Symbols zeigt an, dass eine Leitung defekt ist (die zugehörige Nummer blinkt).
El programador, disponible en las versiones de 8 y 12 válvulas, permite configurar 3 programas diarios —A, B y C— y controlar un sensor externo, como un Rain Sensor, por ejemplo. Cuando se muestra la hora, si hay válvulas programadas, en lugar de los días de la semana aparecen los números de las válvulas, con el cursor situado en las activas. METEOPRAGMA comprueba además los cortocircuitos que se hayan producido: la aparición del símbolo indica que una línea está averiada (el número correspondiente parpadea).
Disponível nas versões de 8, 12 válvulas, o programador de comando permite definir 3 programas diários - A, B e C - e gerir um sensor externo como, por exemplo, um Rain Sensor. Com a apresentação da hora, se houverem válvulas programadas, em vez dos dias da semana aparecem os números das válvulas, com o cursor presente por cima das ativas. METEOPRAGMA também controla quaisquer curto-circuitos que ocorram: o aparecimento do símbolo indica que uma linha está avariada (o número correspondente pisca).
Διαθέσιμο στους τύπους 8,12 βανών, η κεντρική μονάδα επιτρέπει τη ρύθμιση 3 καθημερινών προγραμμάτων - A,B και C - και τη διαχείριση ενός εξωτερικού αισθητήρα όπως για παράδειγμα ενός Rain Sensor. Με την προβολή της ώρας, εάν υπάρχουν προγραμματισμένες βάνες, οι ημέρες της εβδομάδας αντικαθίστανται με τους αριθμούς των βανών με την παρουσία του κέρσορα στις ενεργές. Το METEOPRAGMA επίσης έλεγχει και ενδεχόμενα βραχυκυκλώματα που έχουν παρουσιαστεί: η εμφάνιση του συμβόλου δείχνει ότι μία γραμμή έχει βλάβη (ο αντίστοιχος αριθμός αναβοσβήνει).
Krmilna ura je na voljo v različici za 8 ali 12 ventilov in omogoča nastavitev 3 dnevnih programov - A, B in C - ter povezavo z zunanjim senzorjem za dež. Če so na krmilno uro povezani elektromagnetni ventili, krmilna ura ob zagonu ne pokaže dnevov v tednu, temveč številke ventilov, kjer je kurzor postavljen na trenutno aktivni ventil. METEOPRAGMA upravlja tudi z vsemi morebitnimi kratkimi stiki: če se na zaslonu pojavi simbol , pomeni, da je na tisti liniji prišlo do okvare (številka linije utripa).

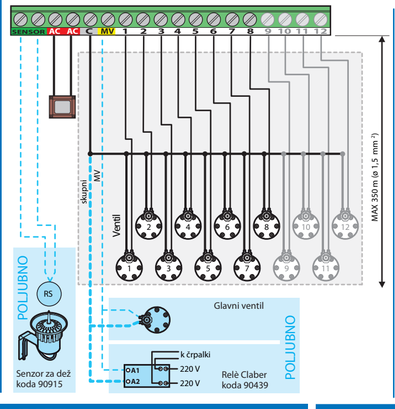

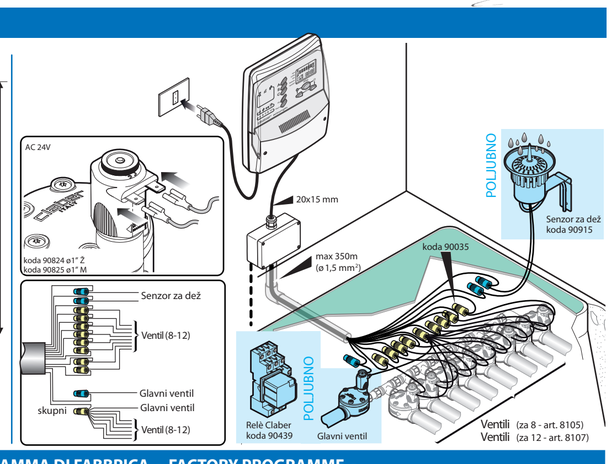

POSIZIONAMENTO - POSITIONING - POSITIONNEMENT - POSITIONIERUNG COLOCACIÓN - POSICIONAMENTO - ΤΟΠΟΘΕΤΗΣΗ - NAMESTITEV

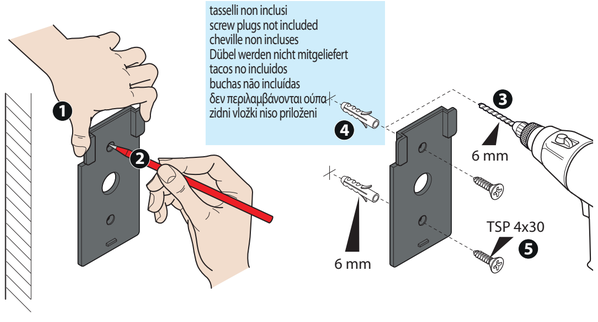

DATI TECNICI - TECHNICAL DATA - DONNÉES TECHNIQUES TECHNISCHE DATEN - DATOS TÉCNICOS - DADOS TÉCNICOS ΤΕΧΝΙΚΑ ΣΤΟΙΧΕΙΑ - TEHNIČNI PODATKI

Trasformatore - Transformer - Transformateur - Transformator Transformador - Μεταχηματιστής - Transformator	Vhod: 230VAC 50/60Hz Izhod: 24VAC 16VA Frekvenca: 50/60Hz
Tensione di entrata progr. - Timer input voltage - Tension d'entrée progr. Programmierte Eingangsspannung - Tensión de entrada progr. Tensão de entrada progr. - Τάση εισαγωγής προγρ. - Vhodna napetost	24VAC 50/60Hz
Mantenimento orologio in mancanza di tensione - Keeping the clock in the event of a power failure Maintien de l'heure en cas de coupure de courant - Beibehalten der Uhrzeit bei fehlender Stromversorgung - Mantenimiento del reloj durante cortes de corriente - Conservação da hora quando falta a energia - Διατήρηση ρολογιού χωρίς τάση - Čas delovanja ure v primeru izpada elektrike	48 h
Temp. esercizio - Operating temp. - Temp. de fonctionnement - Betriebstemperatur Temp. trabajo - Temp. funcionamento - Θερμοκ. λειτουργίας - Delovna temperatura	3 - 50 °C

Materiale di costruzione: resina termoplastica - Construction material: thermoplastic resin
Matériau de fabrication : résine thermoplastique - Herstellungsmaterial: Thermoplastischer Harz
Material de fabricación: resina termoplástica - Material de fabrico: resina termoplástica
Υλικό κατασκευής: θερμοπλαστική ρητίνη - Material: termoplastična smola

SMALTIMENTO (RAEE) - DISPOSAL (RAEE) ÉLIMINATION (RAEE) - ENTSORGUNG (RAEE) ELIMINACIÓN (RAEE) - ELIMINAÇÃO (RAEE) ΑΠΟΡΡΙΨΗ (RAEE) - ODSTRANJEVANJE (RAEE)

Il simbolo in questione applicato sul prodotto o sulla confezione indica che il prodotto non deve essere considerato come un normale rifiuto domestico, ma deve essere portato nel punto di raccolta appropriato per il riciclaggio di apparecchiature elettriche ed elettroniche. Provvedendo a smaltire questo prodotto in modo appropriato si contribuisce ad evitare potenziali conseguenze negative, che potrebbero derivare da uno smaltimento inadeguato del prodotto. Per informazioni più dettagliate sul riciclaggio di questo prodotto, contattare l'ufficio comunale, il servizio locale di smaltimento rifiuti o il negoziante da cui è stato acquistato il prodotto.
The symbol in question applied to the product or the packaging indicates that the product must not be considered as normal domestic waste, but must be taken to a special centre for the collection and recycling of waste electrical and electronic equipment. Take care to dispose of this product in the proper way; this will help to avoid the negative consequences that could arise from unsorted collection or dumping. For more detailed information on the recycling of this product, contact the municipal authority, the local refuse collection service or the dealer from whom the item was purchased.
Le symbole en question appposé sur le produit ou sur l'emballage indique que le produit ne doit pas être traité comme un déchet ménager, mais doit faire l'objet d'une collecte sélective pour le recyclage d'appareils électriques et électroniques. L'élimination correcte de ce produit selon la directive RAEE permet d'éviter les conséquences négatives qui pourraient dériver d'une élimination inadéquate du produit. Pour obtenir des informations plus détaillées sur le recyclage du produit, appelez le bureau municipal, le service local du traitement des RAEE ou le distributeur du produit.
Dieses Symbol am Produkt oder auf der Verpackung besagt, dass das Produkt nicht als normaler Siedlungsabfall eingestuft werden darf, sondern der zuständigen Stelle für das Recycling von Elektro- und Elektronikgeräten zugeführt werden soll. Indem Sie dieses Gerät sachgerecht entsorgen, leisten Sie einen Beitrag zum Verhindern möglicher schädlicher Auswirkungen, die durch eine unsachgemäße Entsorgung des Geräts hervorgerufen werden können. Für nähere Informationen zum Recycling dieses Produktes wenden Sie sich bitte an die Stadtverwaltung, den örtlichen Betreiber der Abfallentsorgung oder an den Händler, bei dem Sie das Produkt gekauft haben.
Este símbolo en el producto o en el embalaje indica que el producto en cuestión no se puede desechar junto con los residuos domésticos y que, por lo tanto, se ha de llevar a un punto de recogida destinado al reciclaje de aparatos eléctricos y electrónicos. Si desecha el producto correctamente, contribuirá a prevenir los posibles efectos negativos que podría causar el tratamiento inadecuado del producto desechado. Para obtener más información sobre el reciclaje de este producto, póngase en contacto con la oficina municipal, el servicio local de recogida de basura o la tienda en la que ha comprado el producto.
O símbolo aplicado no produto ou na embalagem indica que o aparelho não deve ser considerado um resíduo doméstico normal. Deve, pelo contrário, ser depositado num ponto de recolha adequado para a reciclagem de equipamentos elétricos e eletrónicos. Ao eliminar este produto de forma apropriada, o utilizador estará a contribuir para evitar as potenciais consequências negativas que poderiam resultar de uma eliminação inadequada do mesmo. Para obter mais informações sobre a reciclagem deste produto, contacte as autoridades municipais, o serviço local de eliminação de resíduos ou a loja onde adquiriu o produto.
Το σύμβολο αυτό που αναγράφεται στο προϊόν ή στη συσκευασία υποδεικνύει ότι το προϊόν δεν ανήκει στην κατηγορία αστικών απορριμμάτων και ότι πρέπει να παραδίδεται σε ένα κατάλληλο κέντρο συλλογής για την ανακύκλωση ηλεκτρικών και ηλεκτρονικών συσκευών. Με τον κατάλληλο τρόπο απόρριψης του προϊόντος αυτού συμβάλετε στην αποφυγή πιθανών αρνητικών επιπτώσεων που ενδέχεται να προκύψουν από την εσφαλμένη απόρριψη του προϊόντος. Για πιο λεπτομερείς πληροφορίες σχετικά με την ανακύκλωση του προϊόντος αυτού, επικοινωνήστε με τη δημοτική υπηρεσία, την τοπική υπηρεσία απόρριψης απορριμμάτων ή το κατάστημα αγοράς του προϊόντος.
Prikazani simbol pomeni, da se odsluženi izdelek ne sme uporabljati kot običajni gospodinjski odpadek, temveč ga je potrebno oddati na ustrezno zbirno mesto za recikliranje električnih in elektronskih naprav. S tem, da izdelek odvržete na primeren način, prispevate k preprečevanju morebitnih negativnih posledic, ki bi izhajale iz neustrezne odstranitve. Za vse dodatne informacije o recikliranju tega izdelka se obrnite na občinski urad, lokalno komunalno podjetje ali prodajno mesto, kjer ste izdelek kupili.

PROGRAMMA DI FABBRICA - FACTORY PROGRAMME - PROGRAMME EFFECTUÉ EN USINE - WERKEINSTELLUNGEN - PROGRAMA PREDEFINIDO PROGRAMA DE FÁBRICA - ΠΡΟΓΡΑΜΜΑ ΕΡΓΟΣΤΑΣΙΟΥ - TOVARNIŠKE NASTAVITVE

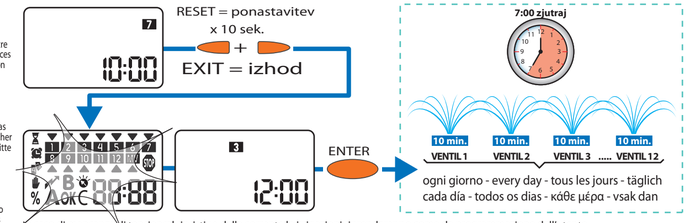

In caso di mancanza di tensione il ripristino della corrente le irrigazioni riprenderanno come da programmazione dell'utente
If there is a power failure, watering will resume as programmed by the user when power is restored
En cas de coupure de courant, les arrosages redémarreront selon la programmation de l'utilisateur dès que le courant sera rétabli
Nach einem Stromausfall werden die Bewässerungen bei Rückkehr der Stromversorgung gemäß der Programmierung durch den Nutzer fortgesetzt
Si se corta la corriente, al restablecerse esta los riegos se reanudarán de acuerdo con la programación del usuario
No caso de falta de tensão, ao voltar a corrente as regas recomeçam como programado pelo utilizador
Σε περίπτωση απουσίας τάσης, κατά την επαναφορά του ρεύματος τα ποτίσματα θα συνεχίσουν σύμφωνα με τον προγραμματισμό του χρήστη
Če pride do izpada električne energije, se bo namakanje ponovno vzpostavilo, glede na prejšnje nastavitve, ko bo električna povezava obnovljena
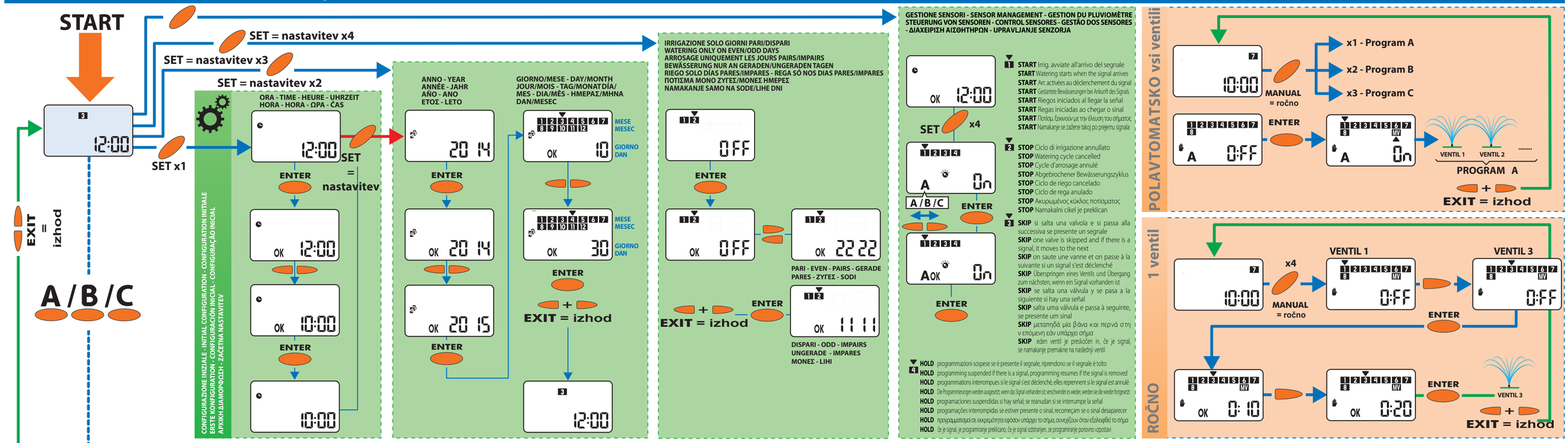
USO - USE - UTILISATION - GEBRAUCH - UTILIZACIÓN - UTILIZAÇÃO - ΧΡΗΣΗ - UPORABA